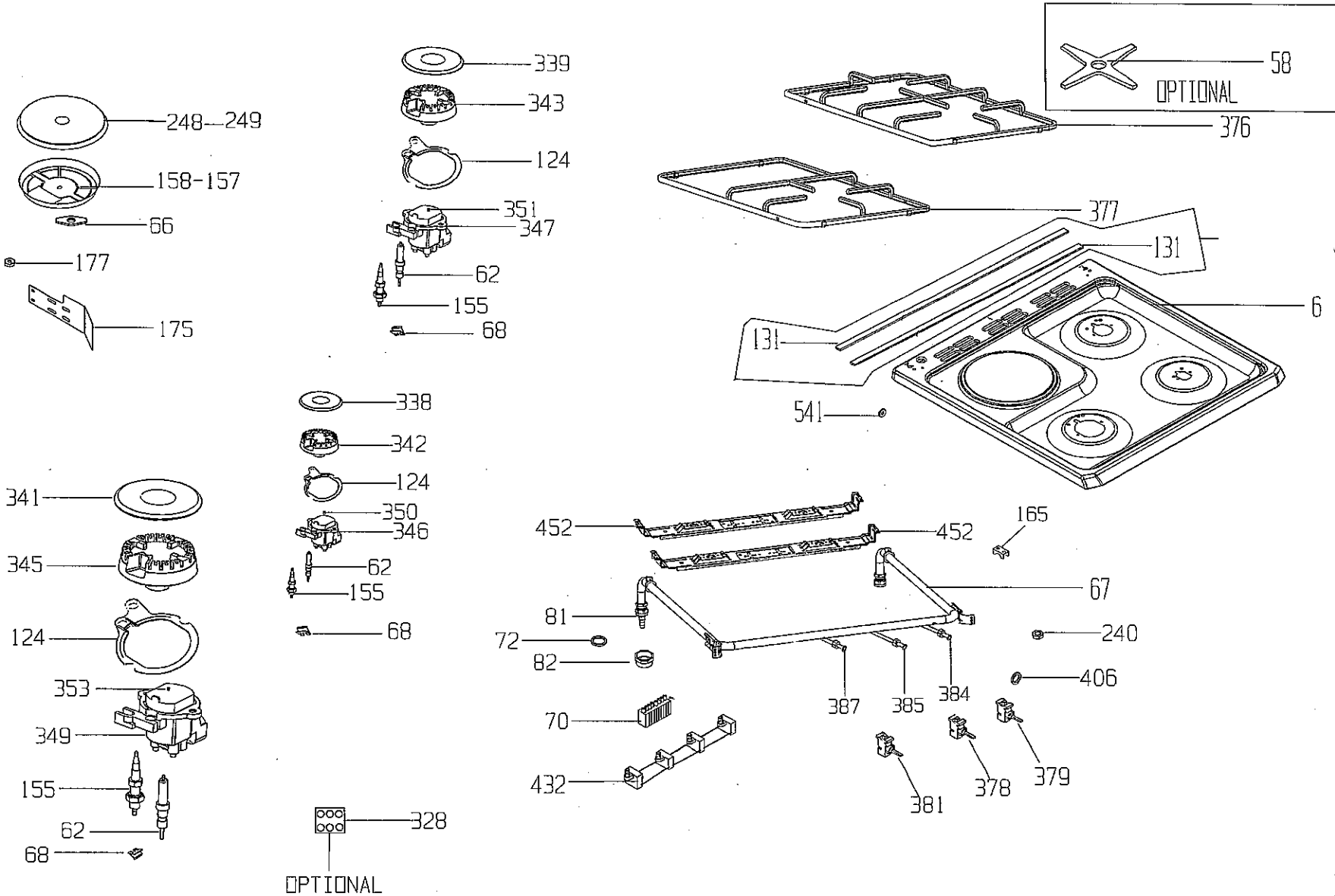
58
OPTIONAL
376
339
343
248-249
124
158-157
351
347
66
377
177
131
62
155
6
175
68
131
338
541
342
124
341
350
346
452
452
165
345
62
155
67
124
68
81
240
72
82
406
353
387
385
384
70
349
379
432
378
155
381
62
328
68
OPTIONAL

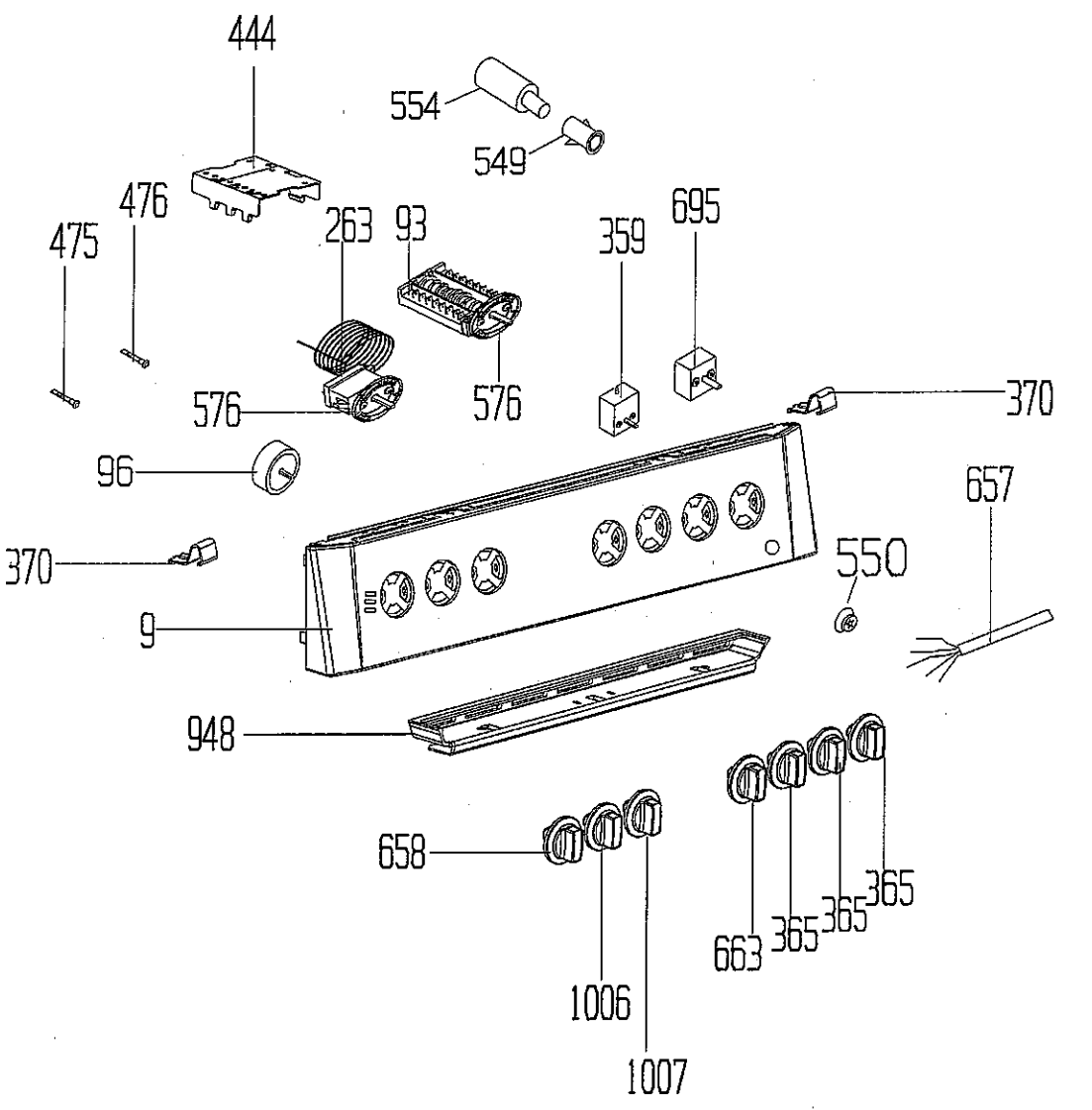
444
554
549
476
475
263
93
359
695
576
576
370
96
657
370
550
9
948
658
663
365
365
365
1006
1007

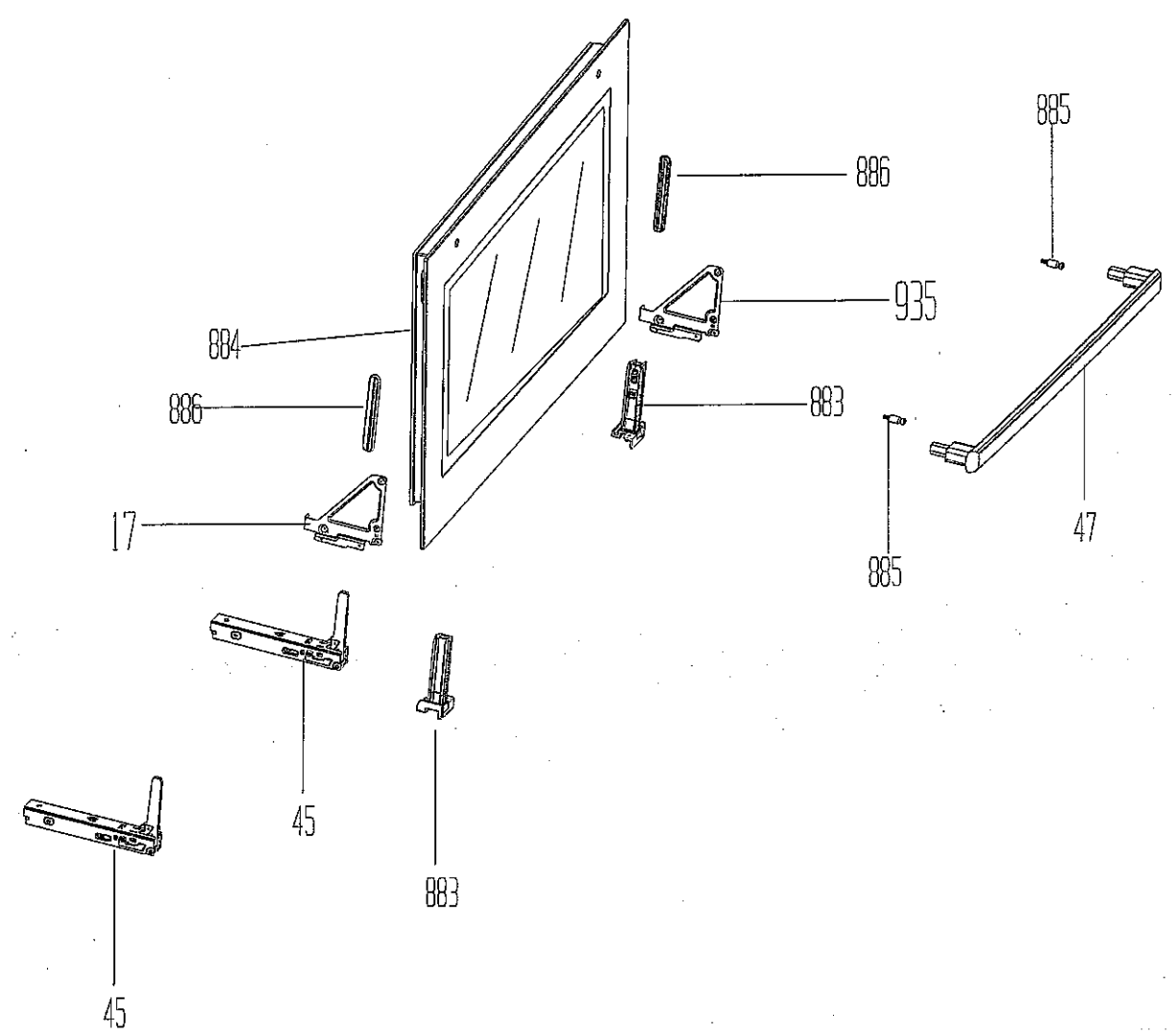
885
886
935
884
886
883
17
885
47
45
883
45

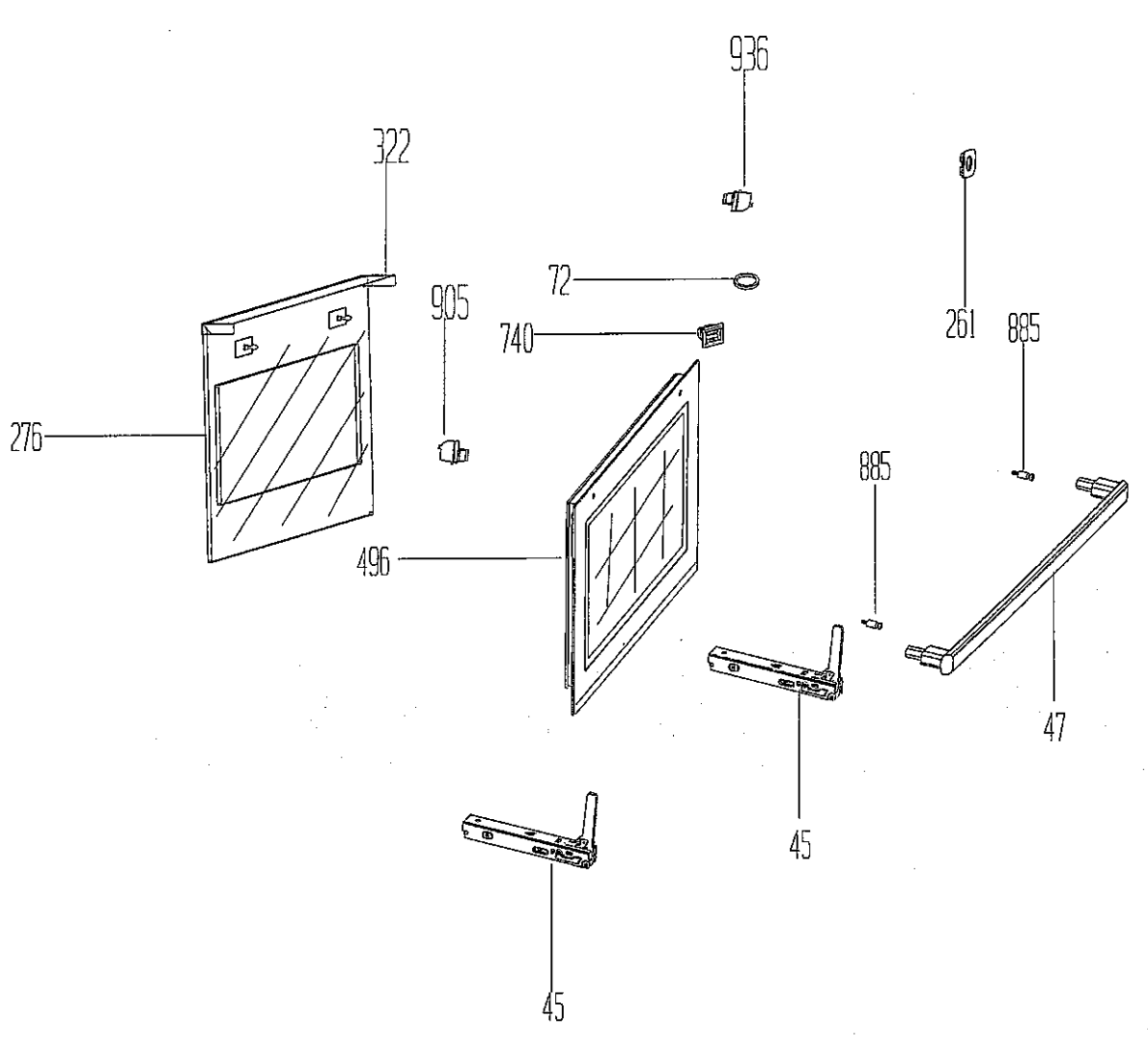
936
322
72
905
740
261
885
276
885
496
47
45
45

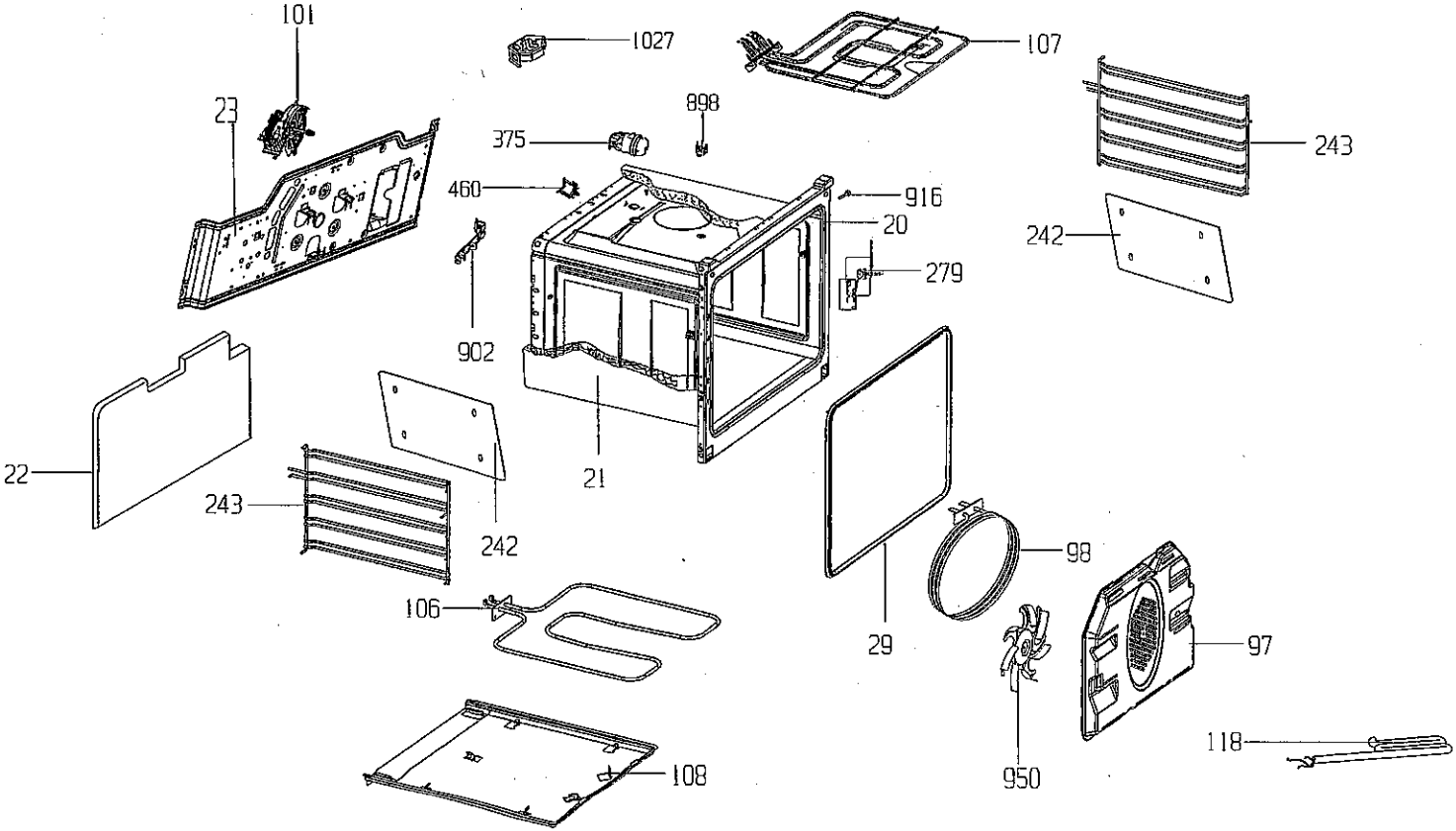
101
1027
107
23
898
375
243
460
916
20
242
279
902
22
21
243
242
98
106
29
97
950
118
108

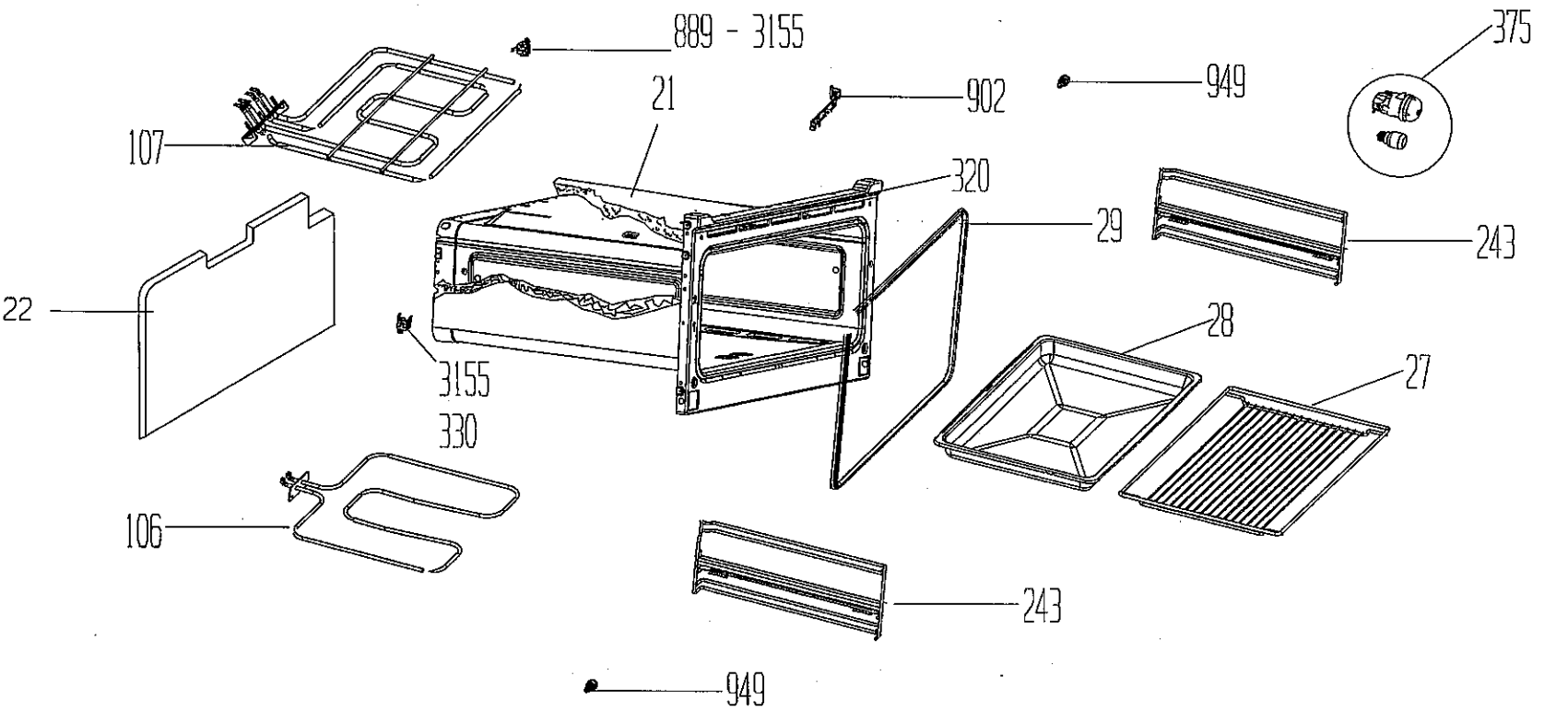
889 - 3155
375
21
902
949
107
320
29
243
22
28
3155
330
27
106
243
949

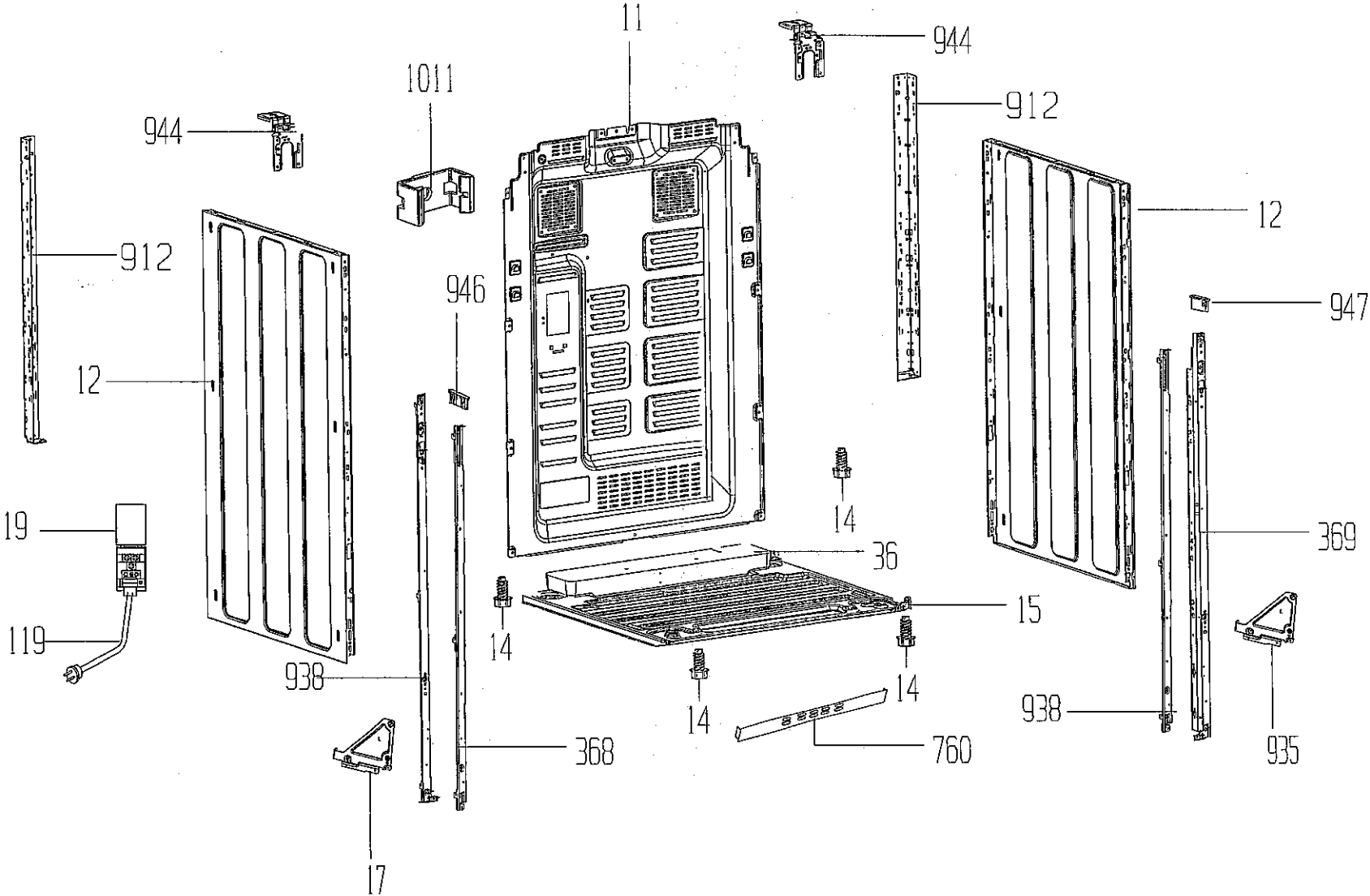
11
944
1011
912
944
12
912
946
947
12
19
14
369
36
15
119
14
938
14
14
938
760
368
935
17